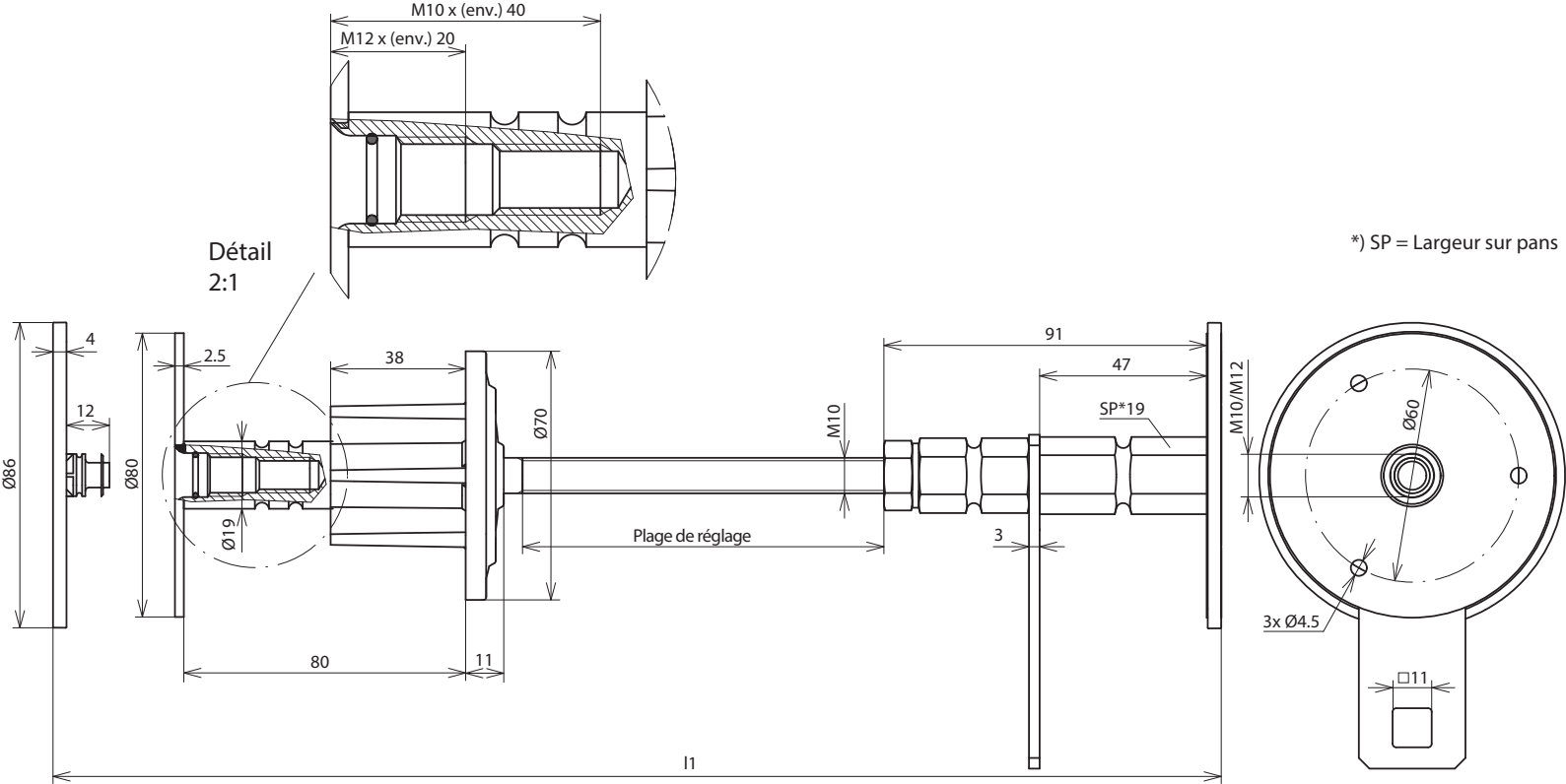
M10 x (env.) 40
M12 x (env.) 20
Détail
2:1
*) SP = Largeur sur pans
4
12
Ø86
2.5
Ø80
Ø19
38
Ø70
M10
91
47
SP*19
M10/M12
Ø60
Plage de réglage
3
3x Ø4.5
80
11
□11
l1