FK MV 8.10 KBF0.7 10 STTZN (365 220)

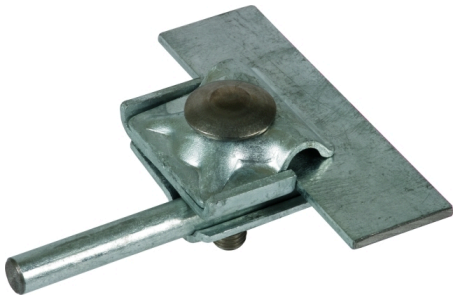

Immagine indicativa

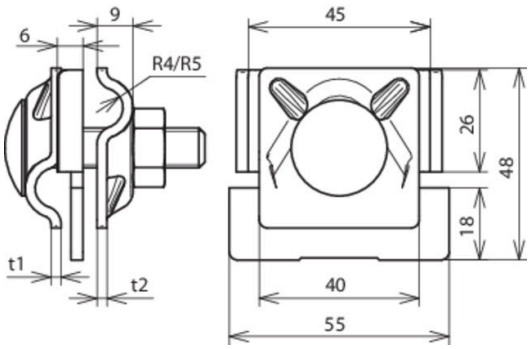

Arrangement:

Tipo Art.	FK MV 8.10 KBF0.7 10 STTZN 365 220
Campo di serraggio scanalatura	0,7-10 mm
Materiale morsetto	**Fe/tZn**
Campo di serraggio Td	8-10 mm
Vite	M10 x 45 mm
Materiale vite / dado	**INOX**
Spessore materiale	3 / 2,5 mm
Tipo di collegamento	collegamento apribile
Portata di corrente di fulmine (10/350 µs)	Iimp 50 kA *)
Riferimento norma	CEI EN 62561-1
Peso	171 g
Codice doganale (Nomenclatura Combinata EU)	85359000
Codice GTIN (EAN)	4013364096103
Confezione	50 pz.

*) Per l'attribuzione precisa vedere il certificato di prova.

Dati tecnici, dimensioni, pesi e materie prime possono subire variazioni dovute al progresso tecnologico. I disegni sono solo indicativi.